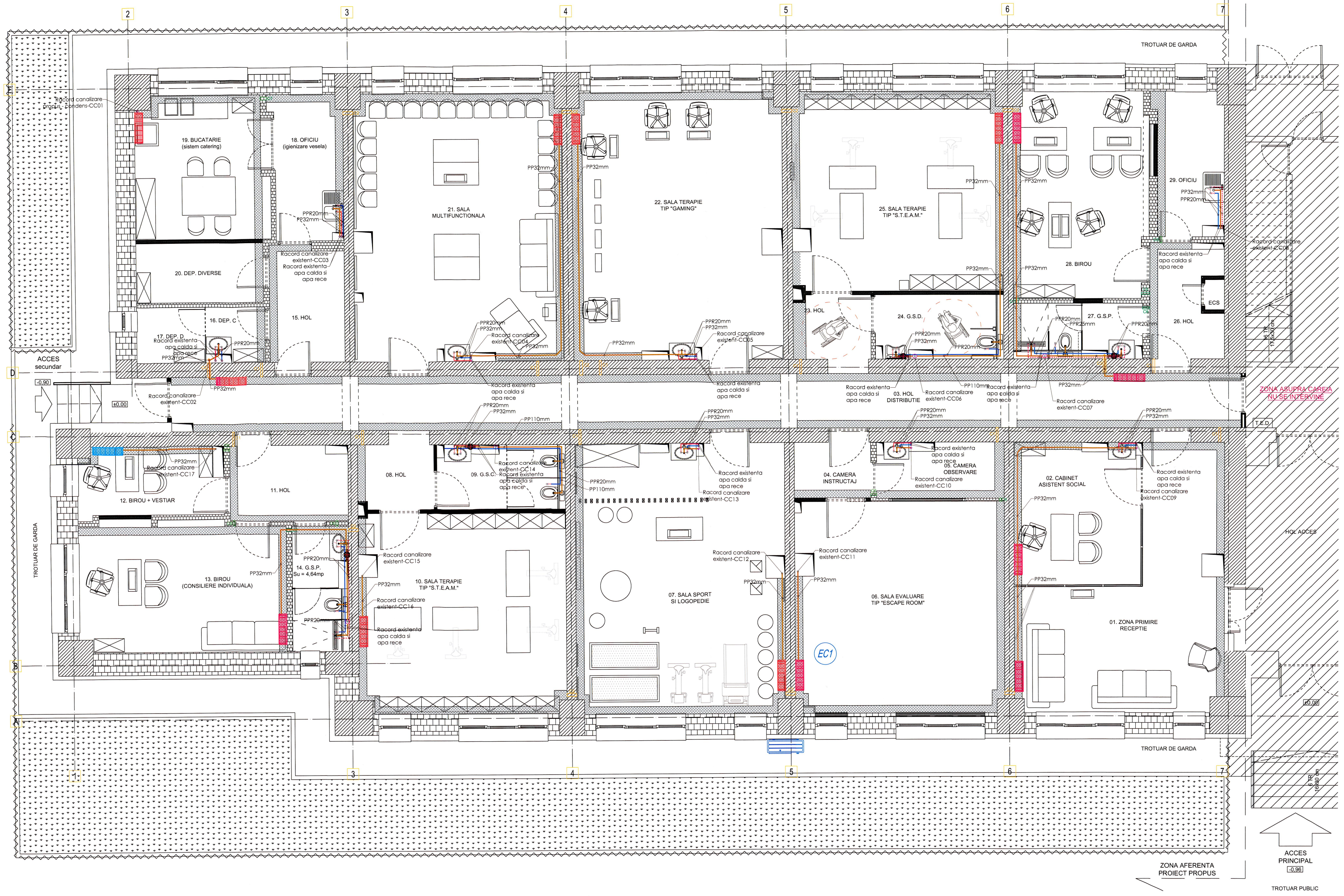
2
3
4
5
6
7
E
D
C
B
A
1
TROTUAR DE GARDA
Racord canalizare propus - condens-CC01
19. BUCATARIE (sistem catering)
18. OFICIU (igienizare vesela)
21. SALA MULTIFUNCTIONALA
22. SALA TERAPIE TIP "GAMING"
25. SALA TERAPIE TIP "S.T.E.A.M."
28. BIROU
29. OFICIU
20. DEP. DIVERSE
15. HOL
16. DEP. C
17. DEP. D
23. HOL
24. G.S.D.
27. G.S.P.
26. HOL
ECS
PP32mm
PPR20mm
PPR25mm
PP110mm
Racord canalizare existent-CC02
Racord canalizare existent-CC03
Racord canalizare existent-CC04
Racord canalizare existent-CC05
Racord canalizare existent-CC06
Racord canalizare existent-CC07
Racord canalizare existent-CC08
Racord canalizare existent-CC09
Racord canalizare existent-CC10
Racord canalizare existent-CC11
Racord canalizare existent-CC12
Racord canalizare existent-CC13
Racord canalizare existent-CC14
Racord canalizare existent-CC15
Racord canalizare existent-CC16
Racord canalizare existent-CC17
Racord existenta apa calda si apa rece
ACCES secundar
-0,90
±0,00
03. HOL DISTRIBUTIE
ZONA ASUPRA CAREIA NU SE INTERVINE
T.E.D
16 TR 17,5x30 cm
12. BIROU + VESTIAR
11. HOL
08. HOL
09. G.S.C.
04. CAMERA INSTRUCTAJ
05. CAMERA OBSERVARE
02. CABINET ASISTENT SOCIAL
HOL ACCES
TROTUAR DE GARDA
13. BIROU (CONSILIERE INDIVIDUALA)
14. G.S.P. Su = 4,64mp
10. SALA TERAPIE TIP "S.T.E.A.M."
07. SALA SPORT SI LOGOPEDIE
06. SALA EVALUARE TIP "ESCAPE ROOM"
EC1
01. ZONA PRIMIRE RECEPTIE
±0,00
6 TR 16x30 cm
ZONA AFERENTA PROIECT PROPUS
ACCES PRINCIPAL
-0,96
TROTUAR PUBLIC

NOTA:

1.Trecerile conductelor prin pereti si plansee RF se vor izola corespunzator, avand rezistenta la foc minim egala cu cea a elementului de constructie strapuns. La trecerea elementelor de instalatii prin peretii exteriori din subsol se vor folosi elemente de etansare speciale.

2.Executantul va verifica integritatea si functionalitatea retelelor existente de instalatii si a tutror echipamentelor existente in spatiu acestea vor in stare perfecta din punct de vedere functional; in caz contrar, se vor remedia sau inlocui componentele / echipamentele defecte.

3.La executia proiectului se vor respecta toate actele normative in vigoare;

4.Pentru orice neconcordanta cu terenul va fi solicitat proiectantul;

5.Inchiderea elementelor de instalatii (coloane verticale, retrageri orizontale), in scopul mascarii lor, se va face dupa probarea acestora, protejarea prin grunduire si izolare termica;

6.Toate dimensiunile trebuie sa fie verificate pe desene si pe santier, înainte de începerea lucrarilor;

7.Instalarea echipamentelor se vor face in conformitate cu fisa tehnica sub supravegherea specialistilor.

LEGENDA:

🟥	CONDUCTA ALIMENTARE CU APA CALDA PROPUSA-PPR
🟦	CONDUCTA ALIMENTARE CU APA RECE PROPUSA-PPR
🟪	CONDUCTA ALIMENTARE CU APA RECE EXISTENTA
🟩	CONDUCTA ALIMENTARE CU APA CALDA EXISTENTA
🟫	CONDUCTA CANALIZARE MENAJERA SI CONDENS PROPUSA PP
🟧	CONDUCTA CANALIZARE MENAJERA EXISTENTA

EMACHE ST. DUMITRU
Nr. 07469
Is

S.C. HES ENGINEERING S.R.L. BUCURESTI - ROMÂNIA

ANDREEA-RALUCA BALASOIU
TNA 6864

Proiectant general:
BALASOIU ANDREEA - RALUCA - BIROU INDIVIDUAL DE ARHITECTURA, TNA: 6864
Bucuresti, CIF: RO 31032711

Proiectant de specialitate instalatii:
S.C. HES ENGINEERING S.R.L.
INSTALATII SANITARE, HVAC SI ELECTRICE
J40 / 13436 / 2014
H.E.S. Engineering

REALIZAREA LUCRĂRILOR DE MODERNIZARE, AMENAJARE ȘI SCHIMBARE A DESTINAȚIEI DIN CREȘĂ ÎN CENTRU DE ZI PENTRU COPII CU TULBURĂRI DE COMPORTAMENT LA IMOBILUL SITUAT ÎN STR. NERVA TRAIAN NR. 8, BL. M55, PARTER, PRECUM ȘI ORGANIZARE DE ȘANTIER

Proiect nr: 111/2026

Amplasament: STR. NERVA TRAIAN, NR. 8, BL. M55, ET. PARTER, AP 1-10, NR. CAD. 214942-C1-U1, SECTOR 3, MUN. BUCURESTI

Faza: PTh+DE

Beneficiar: D.G.A.S.P.C. SECTOR 3

Sef proiect:	arh. Raluca BALASOIU	
Proiectat:	dipl. ing. Emilian BACU	Bacu
Intocmit:	ing. Cristian IATAGAN	

Scara: 1:50

Data: 07.2026

CENTRU DE ZI
INSTALATII SANITARE
PLAN

Plansa: IS01

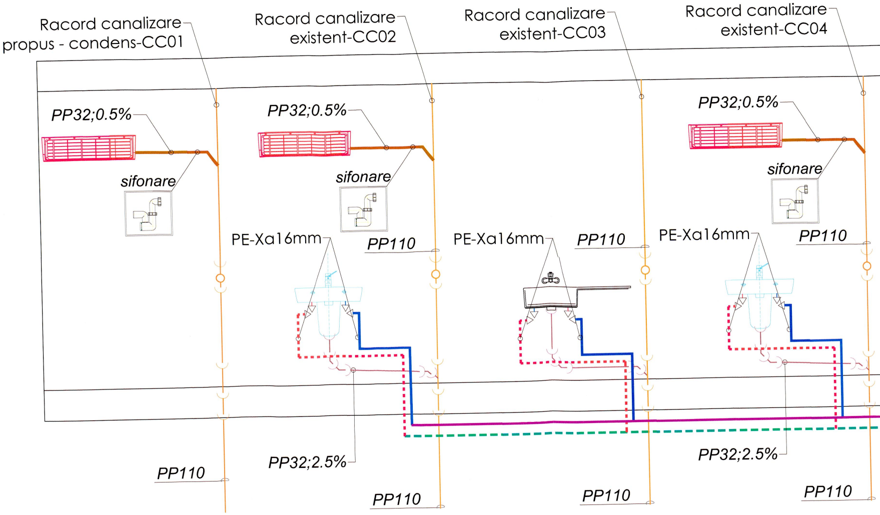
Racord canalizare propus - condens-CC01
Racord canalizare existent-CC02
Racord canalizare existent-CC03
Racord canalizare existent-CC04
PP32;0.5%
PP32;0.5%
PP32;0.5%
sifonare
sifonare
sifonare
PE-Xa16mm
PE-Xa16mm
PE-Xa16mm
PP110
PP110
PP110
PP32;2.5%
PP32;2.5%
PP110
PP110
PP110
PP110

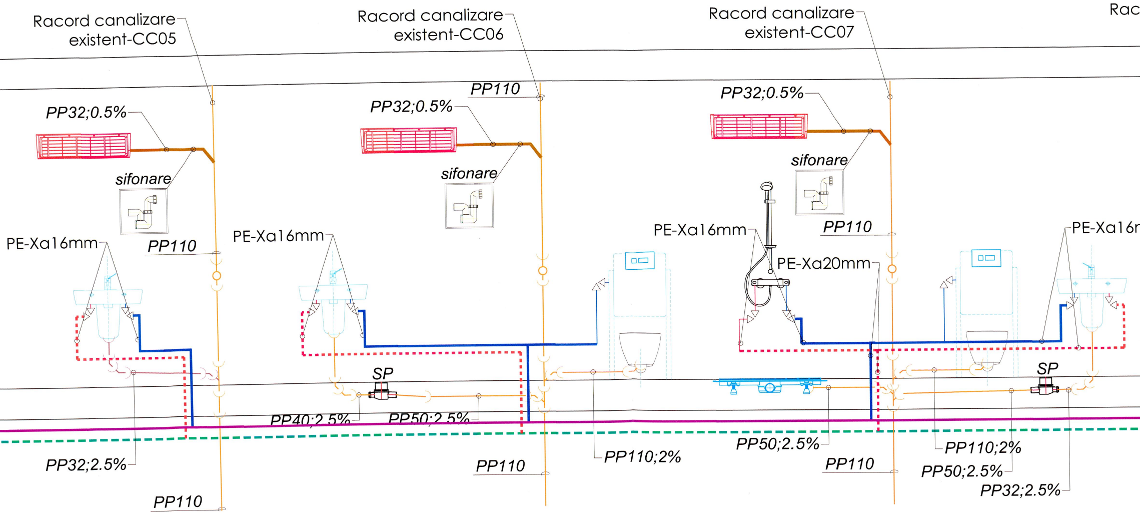
Racord canalizare existent-CC05
Racord canalizare existent-CC06
Racord canalizare existent-CC07
Rac
PP110
PP32;0.5%
PP32;0.5%
PP32;0.5%
sifonare
sifonare
sifonare
PE-Xa16mm
PP110
PE-Xa16mm
PE-Xa16mm
PP110
PE-Xa16n
PE-Xa20mm
SP
SP
PP40;2.5%
PP50;2.5%
PP32;2.5%
PP110
PP110;2%
PP50;2.5%
PP110
PP110;2%
PP50;2.5%
PP32;2.5%
PP110

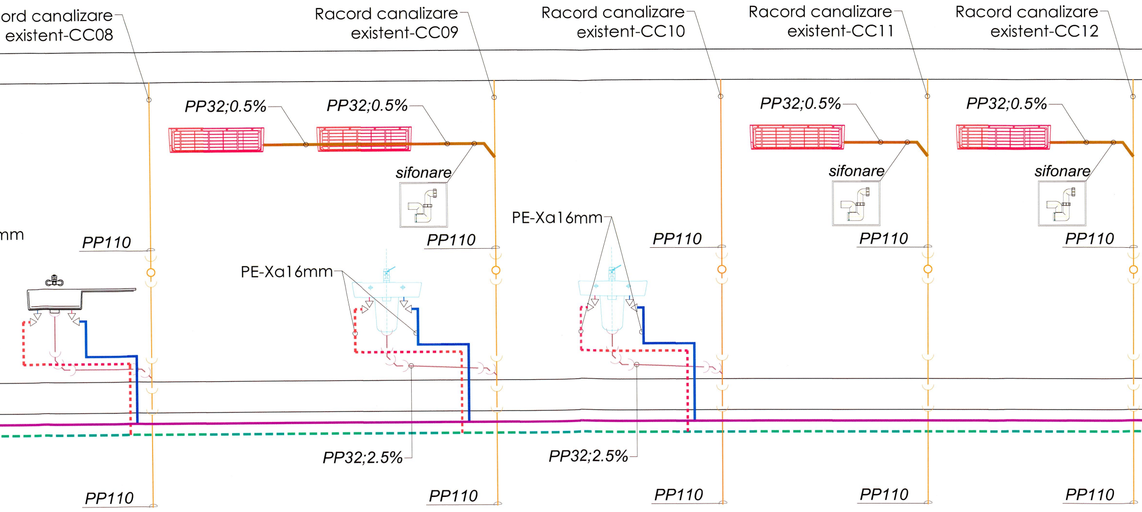
ord canalizare
existent-CC08
Racord canalizare
existent-CC09
Racord canalizare
existent-CC10
Racord canalizare
existent-CC11
Racord canalizare
existent-CC12
PP32;0.5%
PP32;0.5%
PP32;0.5%
PP32;0.5%
sifonare
sifonare
sifonare
mm
PE-Xa16mm
PE-Xa16mm
PP110
PP110
PP110
PP110
PP110
PP32;2.5%
PP32;2.5%
PP110
PP110
PP110
PP110
PP110

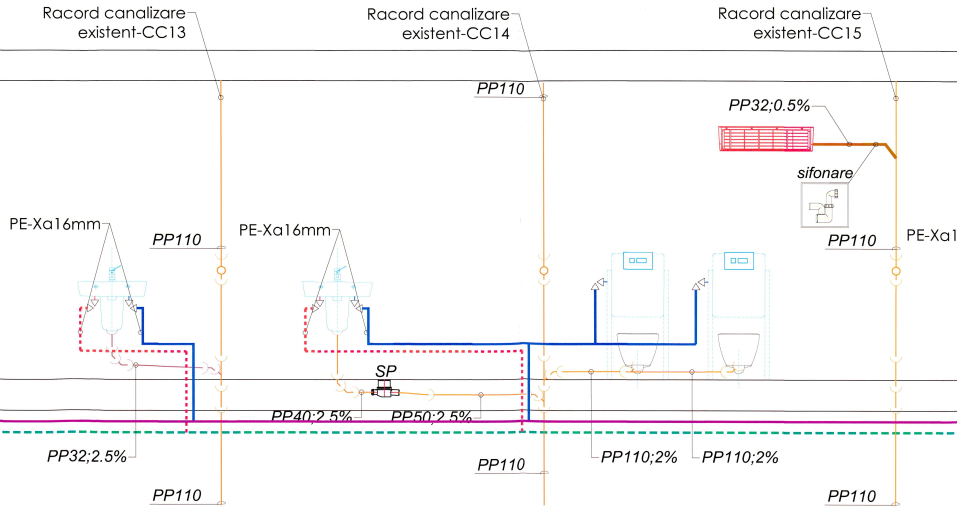
Racord canalizare existent-CC13
Racord canalizare existent-CC14
Racord canalizare existent-CC15
PP110
PP32;0.5%
sifonare
PE-Xa16mm
PP110
PE-Xa16mm
PP110
PE-Xa1
SP
PP40;2.5%
PP50;2.5%
PP32;2.5%
PP110
PP110;2%
PP110;2%
PP110
PP110

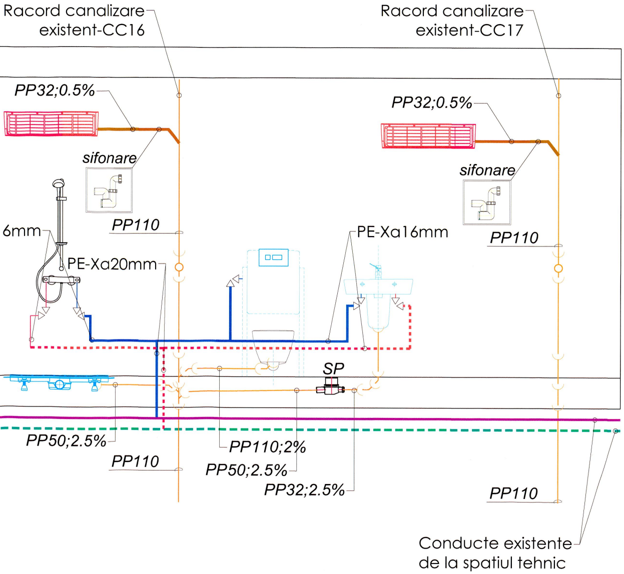
Racord canalizare existent-CC16
Racord canalizare existent-CC17
PP32;0.5%
PP32;0.5%
sifonare
sifonare
6mm
PP110
PP110
PE-Xa16mm
PE-Xa20mm
SP
PP50;2.5%
PP110
PP110;2%
PP50;2.5%
PP32;2.5%
PP110
Conducte existente de la spatiul tehnic

NOTA:

1.Trecerile conductelor prin pereti si plansee RF se vor izola corespunzator, avand rezistenta la foc minim egala cu cea a elementului de constructie strapuns. La trecerea elementelor de instalatii prin peretii exteriori din subsol se vor folosi elemente de etansare speciale.

2.Executantul va verifica integritatea si functionalitatea retelelor existente de instalatii si a tutror echipamentelor existente in spatiu acestea vor in stare perfecta din punct de vedere functional; in caz contrar, se vor remedia sau inlocui componentele / echipamentele defecte.

3.La executia proiectului se vor respecta toate actele normative in vigoare;

4.Pentru orice neconcordanta cu terenul va fi solicitat proiectantul;

5.Inchiderea elementelor de instalatii (coloane verticale, retrageri orizontale), in scopul mascarii lor, se va face dupa probarea acestora, protejarea prin grunduire si izolare termica;

6.Toate dimensiunile trebuie sa fie verificate pe desene si pe santier, înainte de începerea lucrarilor;

7.Instalarea echipamentelor se vor face in conformitate cu fisa tehnica sub supravegherea specialistilor.

LEGENDA:

🟥	CONDUCTA ALIMENTARE CU APA CALDA PROPUSA-PPR
🟦	CONDUCTA ALIMENTARE CU APA RECE PROPUSA-PPR
🟪	CONDUCTA ALIMENTARE CU APA RECE EXISTENTA
🟩	CONDUCTA ALIMENTARE CU APA CALDA EXISTENTA
🟫	CONDUCTA CANALIZARE MENAJERA SI CONDENS PROPUSA PP
🟧	CONDUCTA CANALIZARE MENAJERA EXISTENTA

SOCIETATEA COMERCIALĂ HES ENGINEERING S.R.L. BUCUREȘTI ROMÂNIA

ENACHE ST. DUMITRU
ROMANIA M.D.L.P.L.
Is
A, B, C, D, E, F
INGINER VERIFICATOR PROIECTE

ANDREEA RALUCA BALASOIU

Proiectant general: BALASOIU ANDREEA - RALUCA - BIROU INDIVIDUAL DE ARHITECTURA, TNA: 6864 Bucuresti, CIF: RO 31032711 H.E.S. Engineering	REALIZAREA LUCRĂRILOR DE MODERNIZARE, AMENAJARE ȘI SCHIMBARE A DESTINAȚIEI DIN CREȘĂ ÎN CENTRU DE ZI PENTRU COPII CU TULBURĂRI DE COMPORTAMENT LA IMOBILUL SITUAT ÎN STR. NERVA TRAIAN NR. 8, BL. M55, PARTER, PRECUM ȘI ORGANIZARE DE ȘANTIER Amplasament: STR. NERVA TRAIAN, NR. 8, BL. M55, ET. PARTER, AP 1-10, NR. CAD. 214942-C1-U1, SECTOR 3, MUN. BUCURESTI Beneficiar: D.G.A.S.P.C. SECTOR 3		Proiect nr: 111/2026 Faza: PTh+DE
Sef proiect: arh. Raluca BALASOIU	Scara: 1:50 Data: 07.2026	**CENTRU DE ZI** INSTALATII SANITARE SCHEMA	Plansa: IS02
Proiectat: dipl. ing. Emilian BACU			
Intocmit: ing. Cristian IATAGAN			