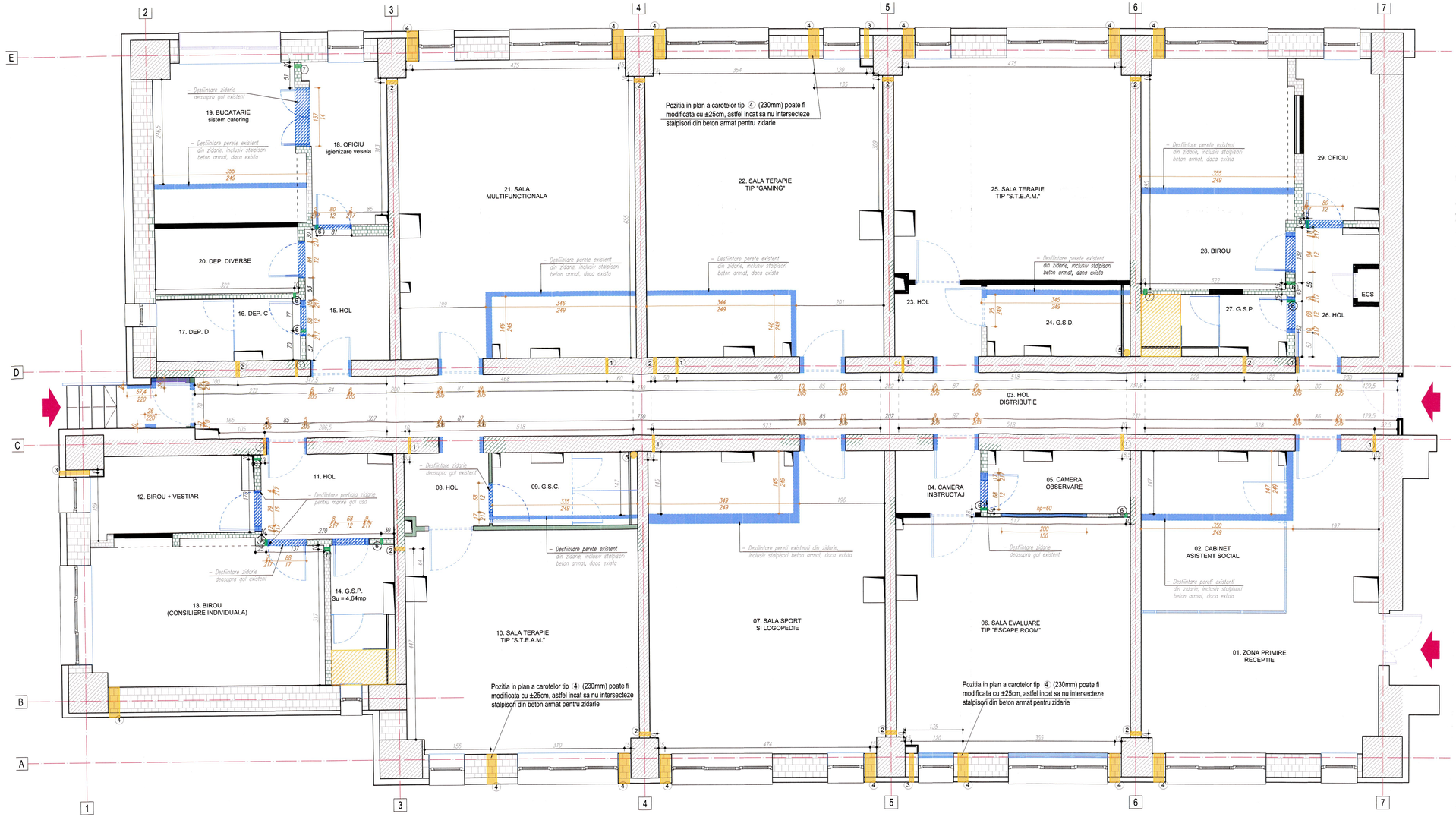

LEGENDA

1. 10 bucati - carota C1 pentru trecere traseu instalatii electrice prin peretii interiori existenti din b.a., diametru Ø 50 mm, inaltime ax carota fata de cota pardoselii finite H = 2,39 m
2. 11 bucati - carota C2 pentru trecere traseu instalatii climatizare prin peretii interiori existenti din b.a., diametru Ø 80 mm, inaltime ax carota fata de cota pardoselii finite H = 2,39 m
3. 3 bucati - carota C3 pentru trecere traseu instalatii climatizare prin peretii exteriori existenti, diametru Ø 100 mm, inaltime ax carota fata de cota pardoselii finite H = 0,20 m
4. 15 bucati - carota C4 pentru montaj recuperatoare de caldura, prin peretii exteriori existenti, diametru Ø 230 mm, inaltime ax carota fata de cota pardoselii finite H = 2,00 m
5. 2 bucati - carota C5 pentru trecere traseu instalatii sanitare catre subsol, prin placa existenta de beton armat, diametru Ø 150 mm
6. 11 bucati - carota C6 pentru trecere traseu instalatii electrice prin peretii interiori existenti din zidarie, diametru Ø 50 mm, inaltime ax carota fata de cota pardoselii finite H = 2,39 m
7. 3 bucati - carota C7 pentru trecere traseu instalatii climatizare prin peretii interiori existenti din zidarie, diametru Ø 80 mm, inaltime ax carota fata de cota pardoselii finite H = 2,39 m

2 bucati - desfacere integrala sapa existenta pentru montaj rigola ingropata pentru zonele de dus (~ 3 mp)

desfacere propusa (integrala / partiala conf. plan) la pereti existenti din zidarie (~ 13 mc) si beton armat (~ 1,65 mc)

1. CONDITII GENERALE DE AMPLASARE SI IMPORTANTA
- conform P100-1/2013, cladirea este amplasata in zona seismica, avand a_g = 0.30g si T_C = 1.60s;
- conform CR 1-1-3/2012, valoarea caracteristica a incarcarii din zapada pe sol este $s_{0,k}$ = 2.00kPa;
- conform CR 1-1-4/2012, valoarea de referinta a presiunii dinamice a vantului, este q_b = 0.50kPa;
- conform STAS 6054/1977, adancimea maxima de inghet caracteristica zonei este de 90cm;
- conform HGR nr. 766/1997 se apreciaza categoria de importanta a cladirii ca fiind "C" - categoria de importanta normala;
- conform P100-1/2013, constructia este incadrata in clasa a II-a de importanta si expunere la cutremur, factorul de importanta avand valoarea γ_I = 1.20.

2. ACTIUNI ASUPRA CONSTRUCTIEI:
- Incarcarea utila pe placa cota 0.00 considerata, conform temei de proiectare, este de: 2.00kN/mp (200kgf/mp);
-

ATENTIE! Aceste valori NU se vor depasi sub nicio forma pe durata executiei sau a exploatarii!

2. MATERIALE:
- Mortar de reparatii pe baza de ciment, fara contractii, clasa M100
- Otel S235JR
- Buiandrugi prefabricati

CHIRIAC V. RAUL - DUMITRU
ROMANIA
M.D.L.P.A.
NR. 12050
NR. 10019
A1 . A2
INGINER - EXPERT TERMIC

UTA I. NERVA
VERIFICAT

Proiectant general: BALASOIU ANDREEA - RALUCA - BIROU INDIVIDUAL DE ARHITECTURA, TNA: 6864 Bucuresti, CIF: RO 31032711		REALIZAREA LUCRĂRILOR DE MODERNIZARE, AMENAJARE SI SCHIMBARE A DESTINAȚIEI DIN CREȘĂ ÎN CENTRU DE ZI PENTRU COPII CU TULBURĂRI DE COMPORTAMENT LA IMOBILUL SITUAT ÎN STR. NERVA TRAIAN NR. 8, BL. M55, PARTER, PRECUM ȘI ORGANIZARE DE ȘANTIER	Proiect nr: 111/2026
Proiectant de specialitate - rezistenta si stabilitate: ILU G.E.A.R.S. S.R.L. Bucuresti, J40/14019/2011, RO 29382626		Amplasament: STR. NERVA TRAIAN, NR. 8, BL. M55, ET. PARTER, AP. 1-10, NR. CAD. 214942-C1-U1, SECTOR 3, MUN. BUCUREȘTI	Faza: DTAC PTh
		Beneficiar: D.G.A.S.P.C. SECTOR 3	
Sef proiect: arh. Raluca BALASOIU		Scara: 1:50	CENTRU DE ZI Plan interventii	Plansa: R01
Proiectat:				
Proiectat: ing. Cosmin V. ROSU		Data: 07.2025		
Intocmit: ing. Cosmin V. ROSU				

Detaliu A
Goluri nou create
Sc. 1:50

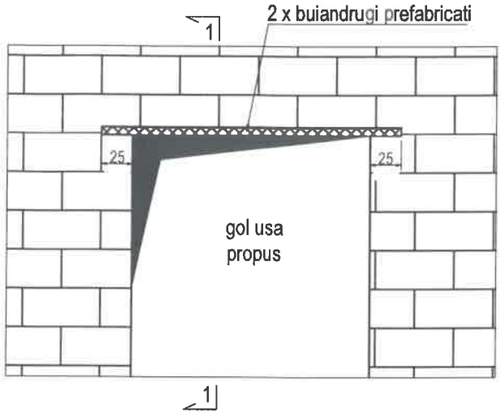



Detaliu B
Remediere fisuri pereti
Sc. 1:50



Detaliu C
Goluri carotate tip ① Ø50mm
Sc. 1:50

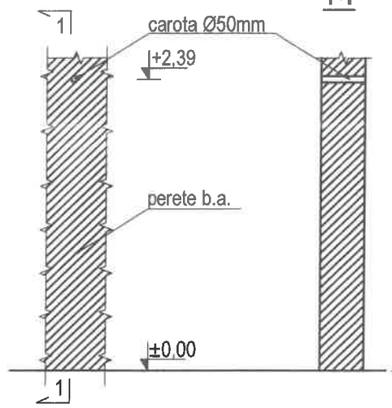

Detaliu D
Goluri carotate tip ② Ø80mm
Sc. 1:50

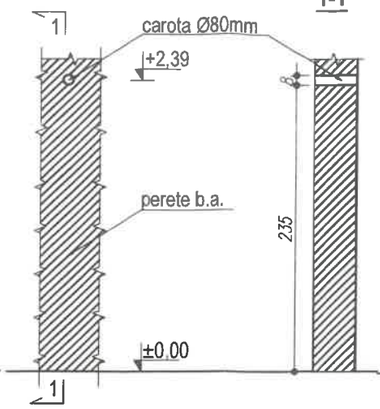

Detaliu E
Goluri carotate tip ③ Ø100mm
Sc. 1:50

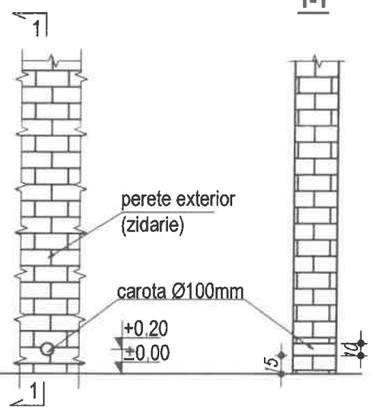

Detaliu F
Goluri carotate tip ④ Ø230mm
Sc. 1:50

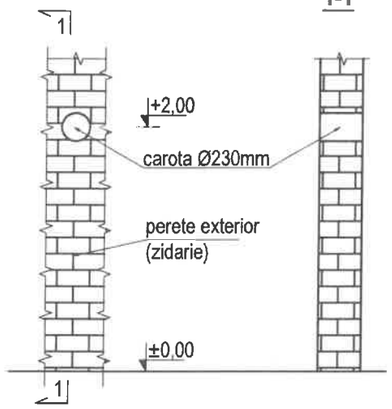

Pozitia in plan a carotelor tip ④ (230mm) poate fi modificata cu ±25cm, astfel incat sa nu intersecteze stalpisori din beton armat pentru zidarie

Detaliu G
Goluri carotate tip ⑥ Ø50mm
Sc. 1:50

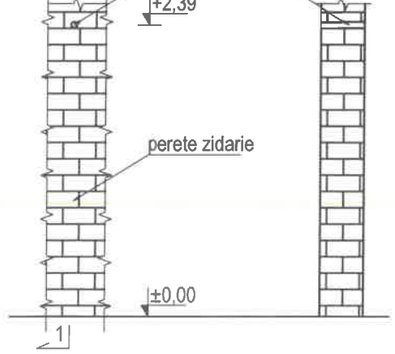

Detaliu H
Goluri carotate tip ⑦ Ø80mm
Sc. 1:50

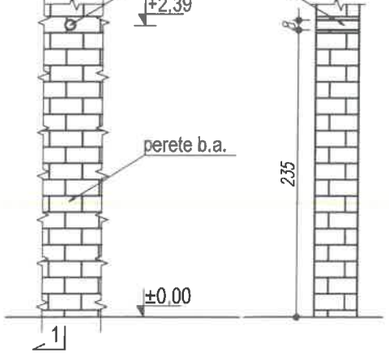

Detaliu I
Goluri carotate tip ⑤ Ø80mm
Sc. 1:50

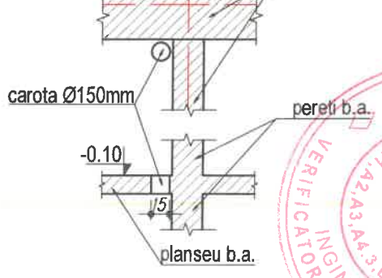

1. CONDITII GENERALE DE AMPLASARE SI IMPORTANTA:
- conform P100-1/2013, cladirea este amplasata in zona seismica, avand a_g = 0.30g si T_C = 1.60s;
- conform CR 1-1-3/2012, valoarea caracteristica a incarcarii din zapada pe sol este $s_{0,k}$ = 2.00kPa;
- conform CR 1-1-4/2012, valoarea de referinta a presiunii dinamice a vantului, este q_b = 0.50kPa;
- conform STAS 6054/1977, adancimea maxima de inghet caracteristica zonei este de 90cm;
- conform HGR nr. 766/1997 se apreciaza categoria de importanta a cladirii ca fiind "C" - categoria de importanta normala;
- conform P100-1/2013, constructia este incadrata in clasa a II-a de importanta si expunere la cutremur, factorul de importanta avand valoarea γ_I = 1.20.

2. ACTIUNI ASUPRA CONSTRUCTIEI:
- Incarcarea utila pe placa cota 0.00 considerata, conform temei de proiectare, este de: 2.00kN/mp (200kgf/mp);
-

ATENTIE! Aceste valori NU se vor depasi sub nicio forma pe durata executiei sau a exploatarii!

2. MATERIALE:
- Mortar de reparatii pe baza de ciment, fara contractii, clasa M100
- Otel S235JR
- Buiandrugi prefabricati

Proiectant general: BALASOIU ANDREEA - RALUCA - BIROU INDIVIDUAL DE ARHITECTURA, TNA: 6864 Bucuresti, CIF: RO 31032711			REALIZAREA LUCRĂRILOR DE MODERNIZARE, AMENAJARE ȘI SCHIMBARE A DESTINAȚIEI DIN CREȘĂ ÎN CENTRU DE ZI PENTRU COPII CU TULBURĂRI DE COMPORTAMENT LA IMOBILUL SITUAT ÎN STR. NERVA TRAIAN NR. 8, BL. M55, PARTER, PRECUM ȘI ORGANIZARE DE ȘANTIER	Proiect nr: 111/2026
Proiectant de specialitate - rezistenta si stabilitate: ILU G.E.A.R.S. S.R.L. Bucuresti, J40/14019/2011, RO 29382626			Amplasament: STR. NERVA TRAIAN, NR. 8, BL. M55, ET. PARTER, AP 1-10, NR. CAD. 214942-C1-U1, SECTOR 3, MUN. BUCURESTI Beneficiar: D.G.A.S.P.C. SECTOR 3	Faza: DTAC PTh
Sef proiect:	arh. Raluca BALASOIU		Scara: 1:50	CENTRU DE ZI Pozitionare buiandrugi Taiere pereti beton. Carote beton si zidarie
Proiectat:				Plansa: R02
Proiectat:	ing. Cosmin V. ROSU		Data: 07.2025	
Intocmit:	ing. Cosmin V. ROSU			